Hahn
KT-N 6R / KT-V 6R

D **Für Kunststofftüren**
F Pour portes PVC
GB *For PVC doors*

KT N 6R

KT V 6R

Einbauanleitung · Notice de montage · *Installation instructions*

SKG

CE

hahnfunction®

Einbauanleitung
Notice de montage
Installation instructions

Bohrlehre (Darstellung DIN links) · Gabarit de perçage (Illustration pose à gauche) · *Drilling jig (Pictured DIN left)*

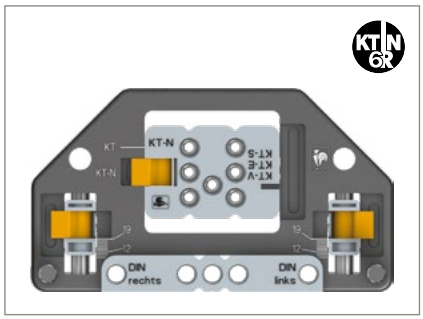

Bohrlehre mit Spanner
Gabarit de perçage avec levier de serrage
Drilling jig with tensioner
Art.-Nr./No. d'article/*Item no.:* **T316A0001**

Bohrlehre ohne Spanner
Gabarit de perçage sans levier de serrage
Drilling jig without tensioner
Art.-Nr./No. d'article/*Item no.:* **T316A0000**

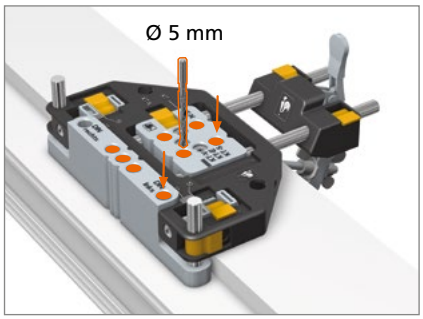

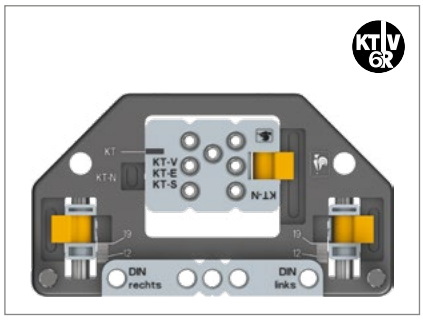

Bohrlehre mit Spanner
Gabarit de perçage avec levier de serrage
Drilling jig with tensioner
Art.-Nr./No. d'article/*Item no.:* **T315A0001**

Bohrlehre ohne Spanner
Gabarit de perçage sans levier de serrage
Drilling jig without tensioner
Art.-Nr./No. d'article/*Item no.:* **T315A0000**

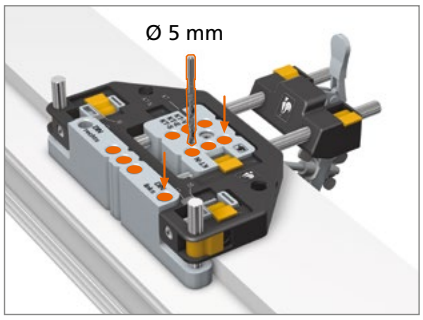

Bohrlehre (Darstellung DIN links) · Gabarit de perçage (Illustration pose à gauche) · *Drilling jig (Pictured DIN left)*

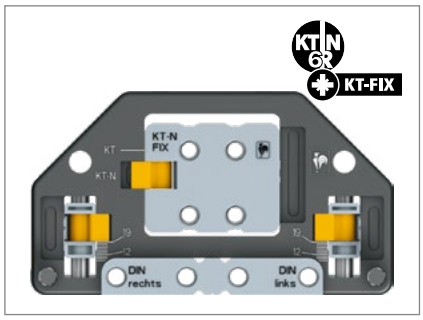

Bohrlehre mit Spanner
Gabarit de perçage avec levier de serrage
Drilling jig with tensioner
Art.-Nr./No. d'article/*Item no.:* **T316A0F03**

Bohrlehre ohne Spanner
Gabarit de perçage sans levier de serrage
Drilling jig without tensioner
Art.-Nr./No. d'article/*Item no.:* **T316A0F02**

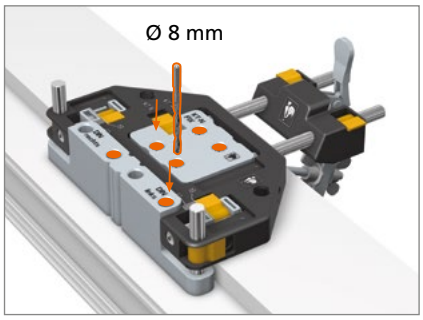

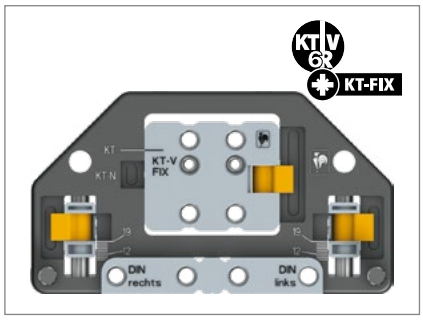

Bohrlehre mit Spanner
Gabarit de perçage avec levier de serrage
Drilling jig with tensioner
Art.-Nr./No. d'article/*Item no.:* **T315A0F03**

Bohrlehre ohne Spanner
Gabarit de perçage sans levier de serrage
Drilling jig without tensioner
Art.-Nr./No. d'article/*Item no.:* **T315A0F02**

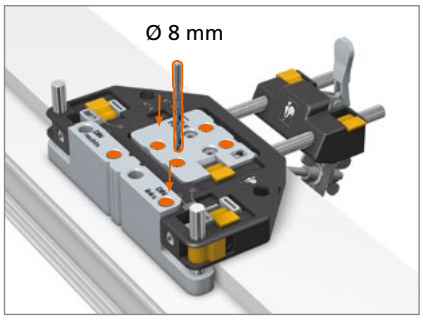

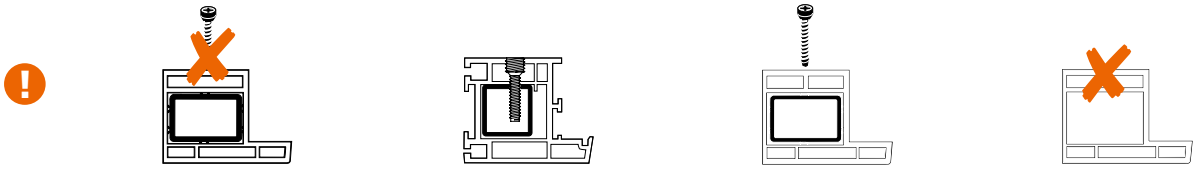

Einbauanleitung
Notice de montage
Installation instructions

Rahmenbandteil montieren · Montage de l'élément dormant · *Installing the hinge part for frame*

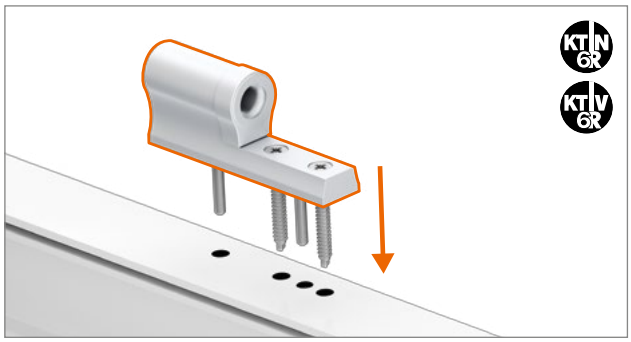

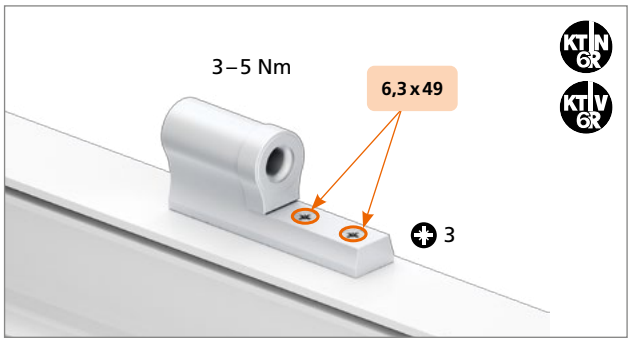

Rahmenbandteil montieren · Montage de l'élément dormant · *Installing the hinge part for frame*

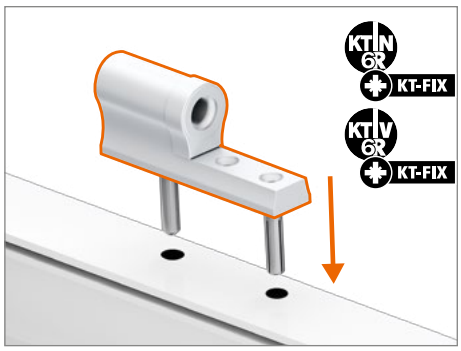

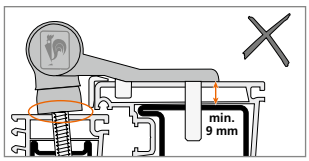

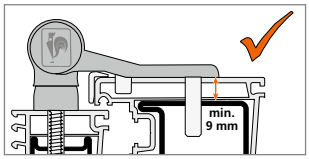

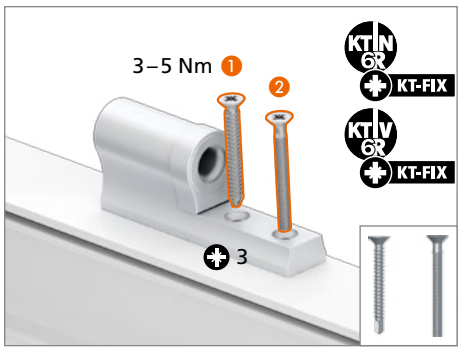

Flügelbandteil montieren · Montage de l'élément ouvrant · *Assembling the sash part of the hinge*

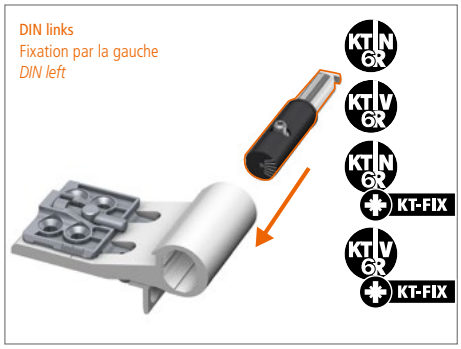

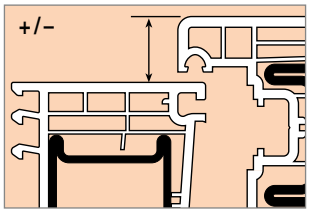

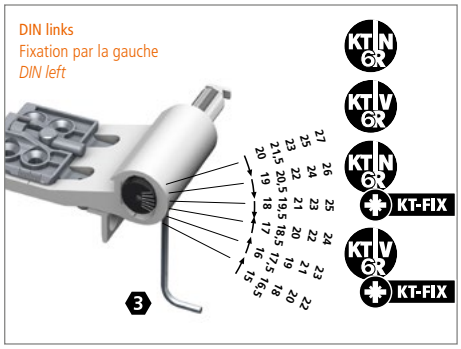

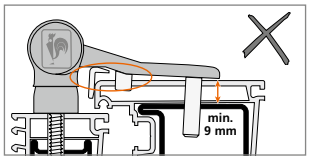

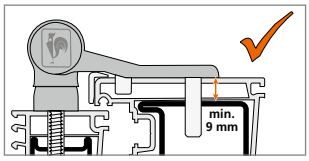

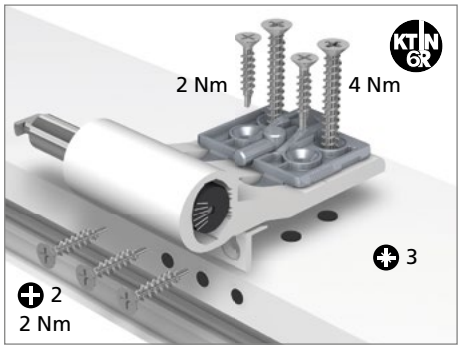

Einbauanleitung
Notice de montage
Installation instructions

Flügelbandteil montieren · Montage de l'élément ouvrant · *Assembling the sash part of the hinge*

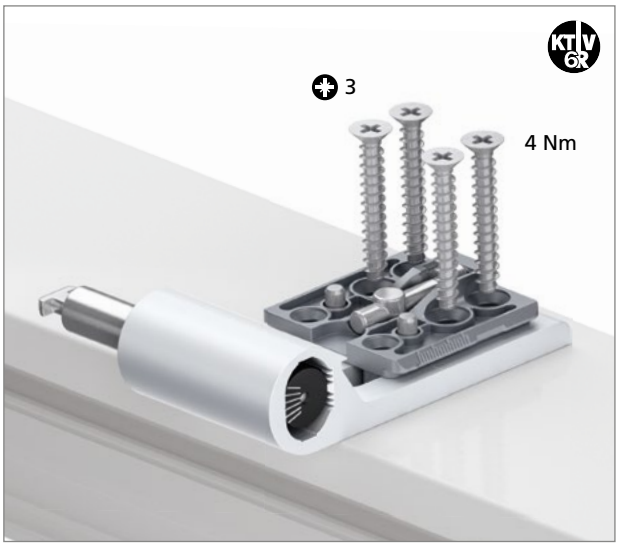

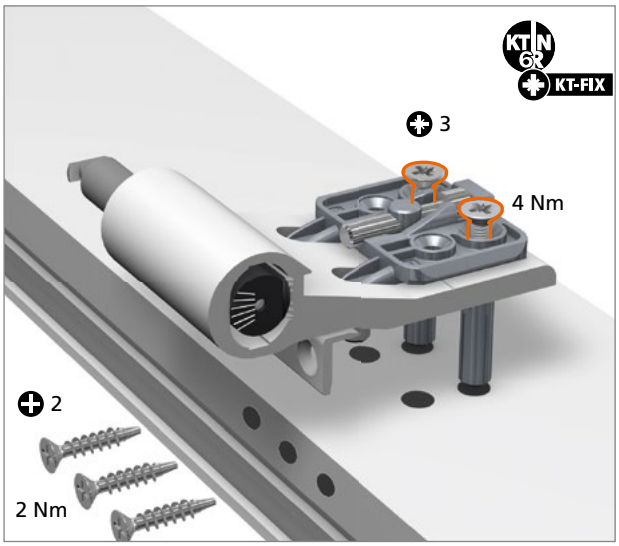

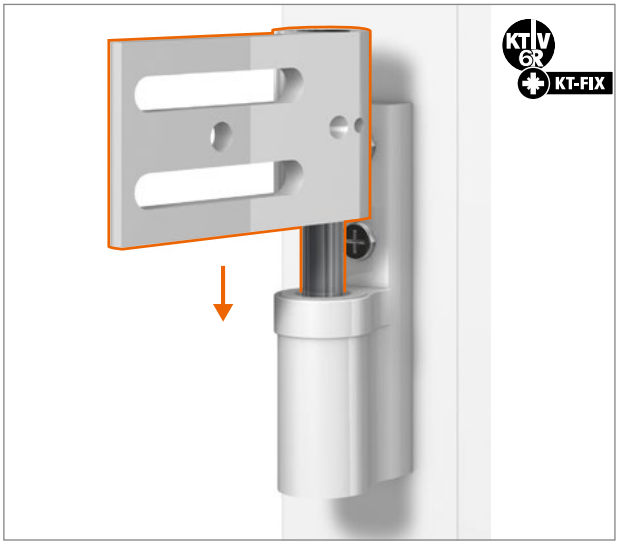

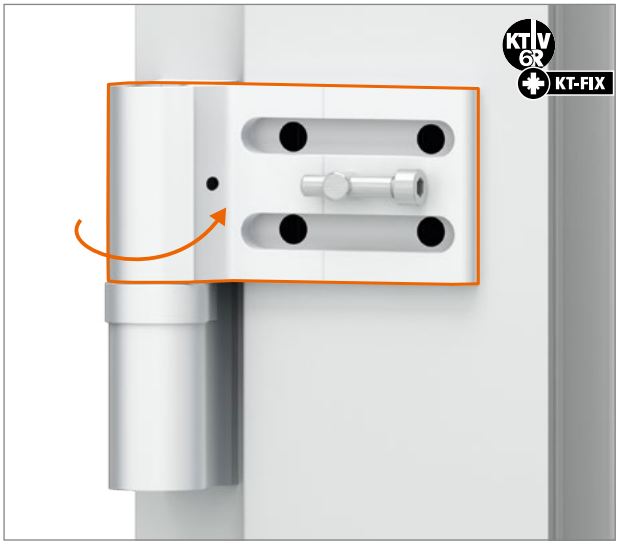

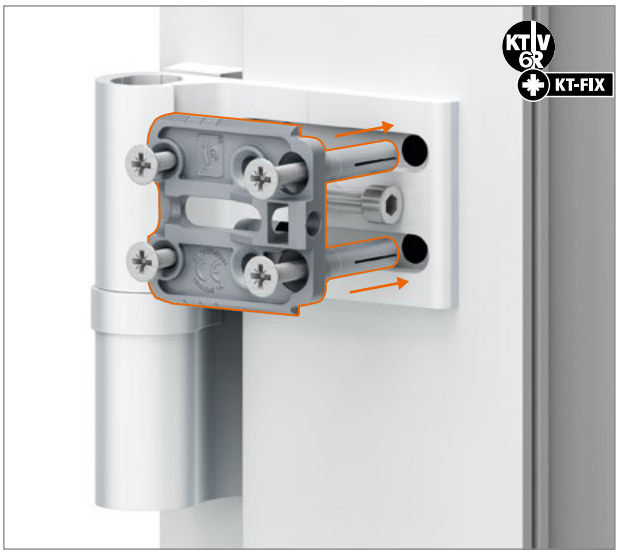

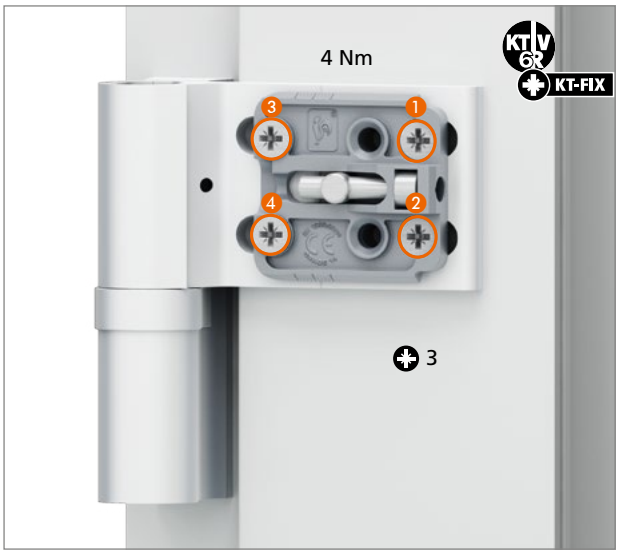

Einbauanleitung
Notice de montage
Installation instructions

Flügelbandteil montieren · Montage de l'élément ouvrant · *Assembling the sash part of the hinge*

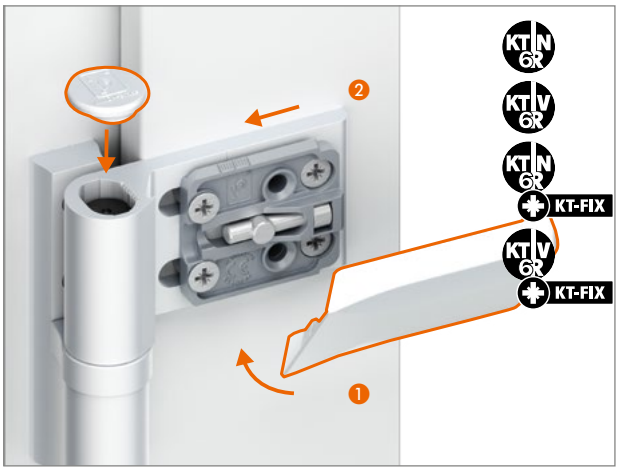

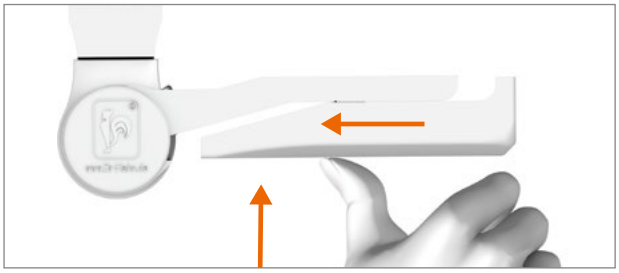

Ein- und Aushängen der Tür · Gondage et dégondage de la porte · *Mounting and removing the door*

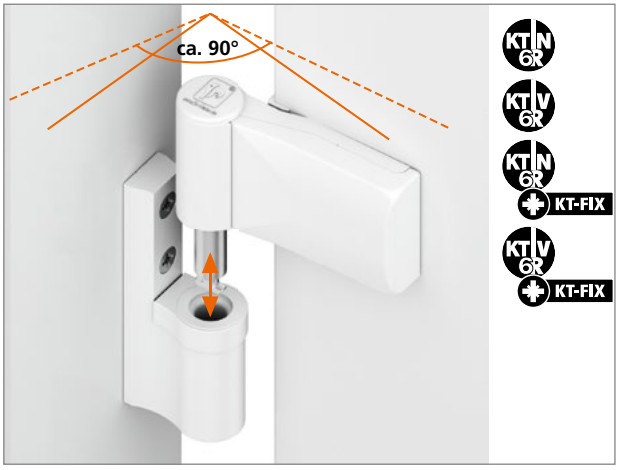

Sicherung bei nach außen öffnenden Türen · Anti-effraction intégrée pour portes ouvrant vers l'extérieur · *Protection of hinge cover for doors opening outwards*

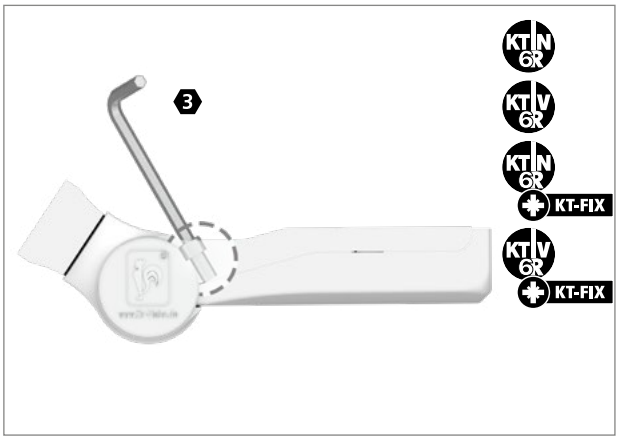

Einstellanleitung
Notice de réglage
Adjustment instructions

Verstellung der Bänder nur durch im Türenbau erfahrene Fachhandwerker.

Réglage et montage des paumelles uniquement par des professionnels qualifiés.

Adjustment and regulation only to be done by an experienced tradesman.

Dichtungsandruck einstellen · Réglage en continu de la compression du joint · *Adjusting the sealing pressure*

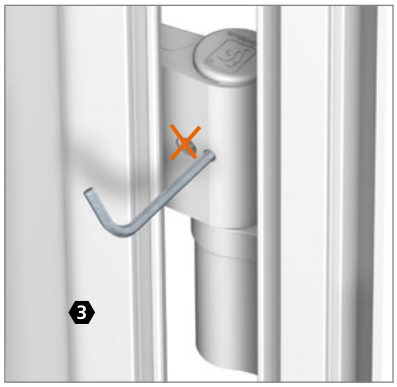

Veränderung des Dichtungsandrucks innerhalb des Aufdeckbereichs plus beidseitig 0,5 mm Reserve.

Modification de la compression du joint dans la plage de recouvrement avec 0,5 mm de réserve en plus dans chaque direction.

Changing the sealing pressure within the upstand dimension plus 0.5 mm reserve on both sides.

Horizontalverstellung · Réglage horizontal · *Horizontal adjustment*

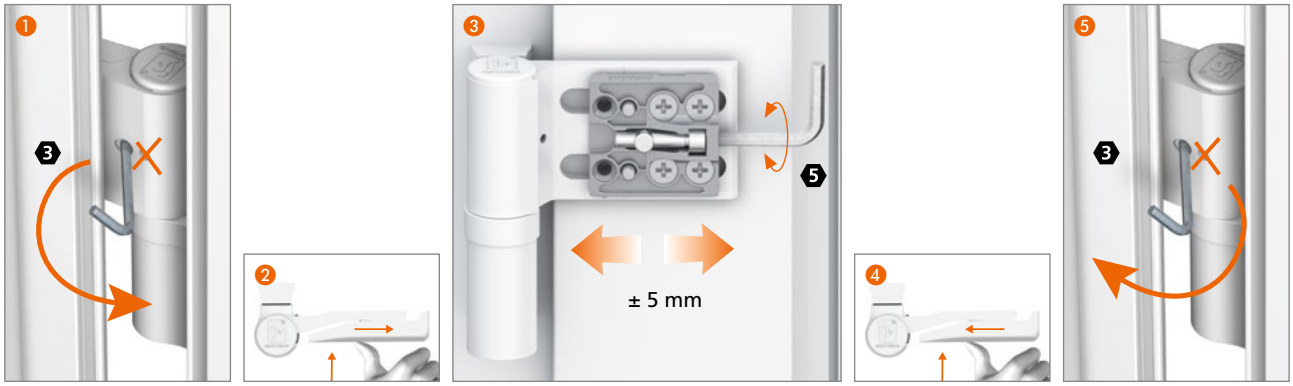

Höhenverstellung · Réglage en hauteur · *Height adjustment*

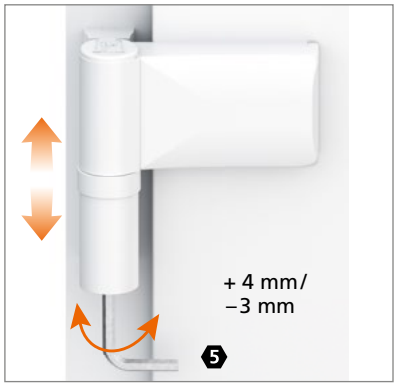

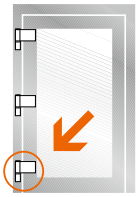

Achtung:
unteres Band soll tragen, obere Bänder nur nachstellen.

Attention :
La paumelle inférieure doit porter; effectuez le réglage sur cette paumelle et réajustez seulement les paumelles supérieures, si nécessaire.

Caution:
The bottom hinge should bear the weight, only readjust the top hinge.

Lagerbuchse aus wartungsfreiem teflonhaltigen Kunststoff
– keinesfalls schmieren!

Douille en matière plastique à teneur en téflon ne requérant aucun entretien – ne graisser en aucun cas !

Bearing bushes made of maintenance-free PVC containing Teflon – do not lubricate!

EBA/KT-N 6R/KT-V 6R/D/F/GB/D-EBA0182/07.23/Technische Änderungen vorbehalten. Sous réserve de modifications techniques. Right to alter technical details reserved.

Dr. Hahn®
TÜRBÄNDER. MADE IN GERMANY.

Dr. Hahn GmbH & Co. KG
Trompeterallee 162–170 · D-41189 Mönchengladbach
Postfach 40 01 09 · D-41181 Mönchengladbach
Phone +49(0)2166/954-3 · E-Mail: sales@dr-hahn.com
www.dr-hahn.eu